Schweizerische Eidgenossenschaft
Confédération suisse
Confederazione Svizzera
Confederaziun svizra

Eidgenössisches Departement für
Umwelt, Verkehr, Energie und Kommunikation UVEK

Bundesamt für Strassen ASTRA

Limites de charge maximale des ponts pour les permis durables

84t | 72t | 60t | 50t | 44t

Couleur blanc: les autorisations uniques et durables ne sont pas possible

Valable du 01 Jan. 2022

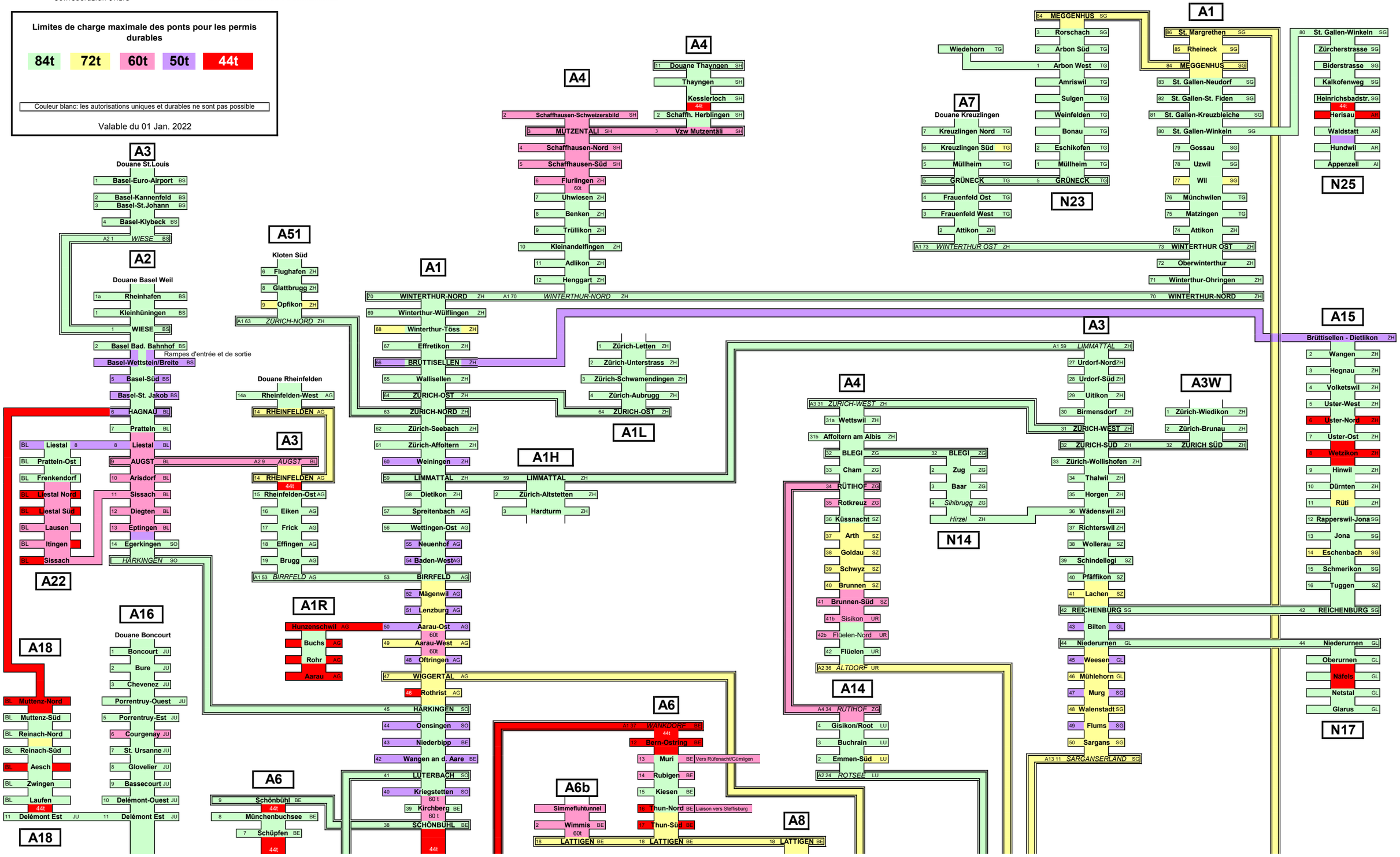

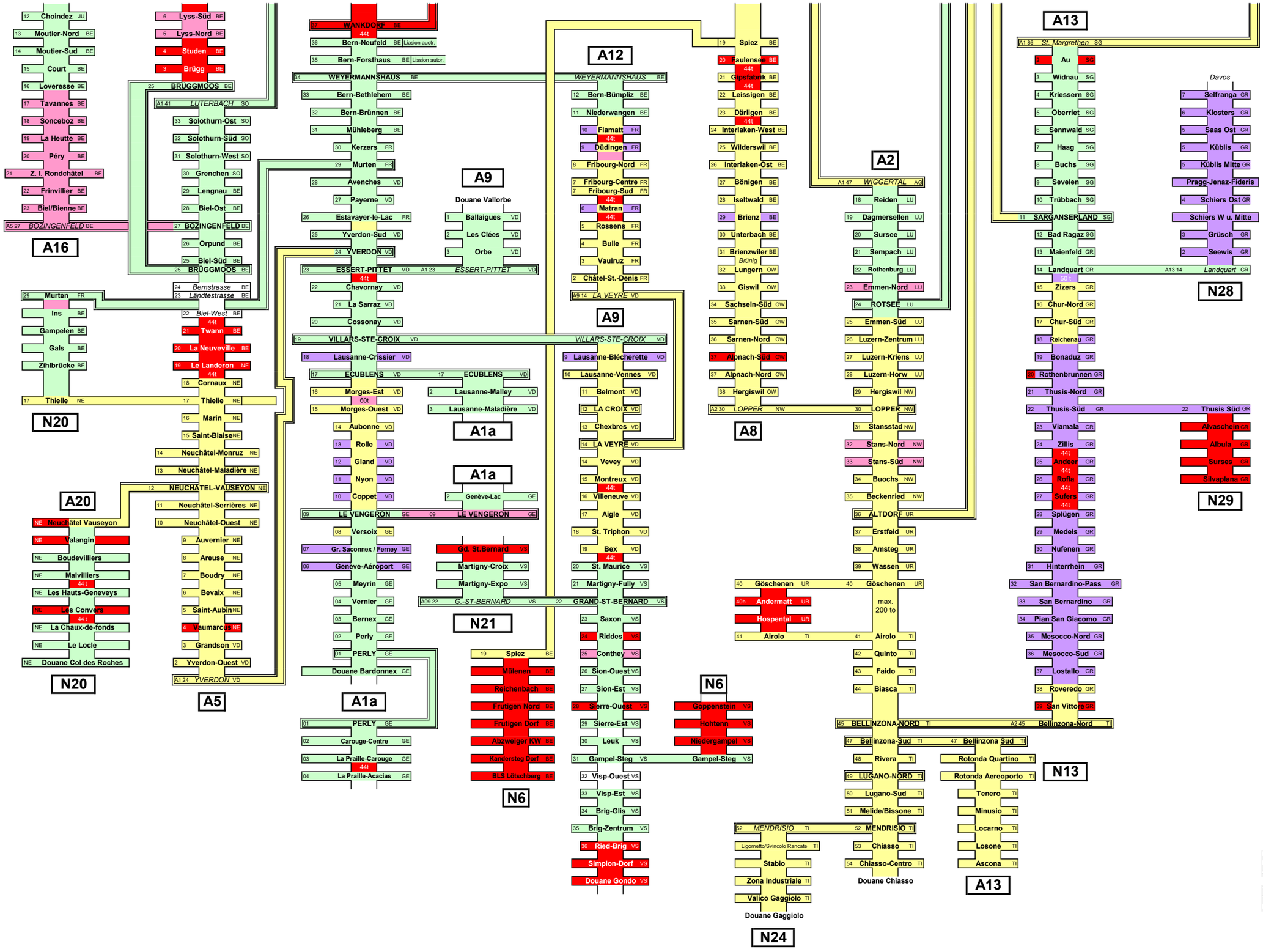

Doc-ID:	2-M-024-F
Rédacteur:	Lombardi AG
Autorisé par:	M. Piscopo
Valable à partir du :	01.01.2022
Version:	1.17
Date de publication :	17.12.2021